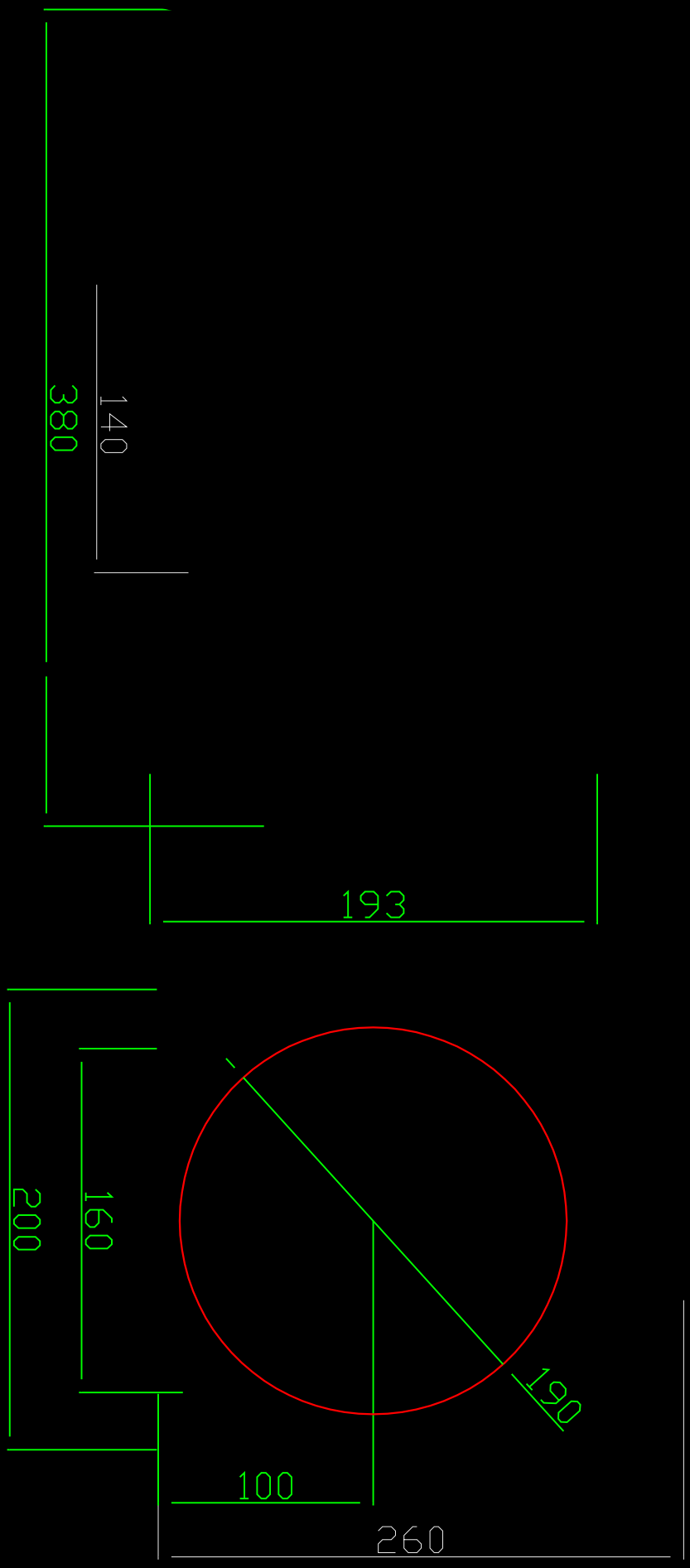
380
140
193
200
160
190
100
260